■ 性能諸元

■オートノズル	
20A(普通速)	
25A(中速・高速)	
■ホース	
耐摩耗・耐油ゴム製・アース線入	
■給油長さ	
3m・4m・5m	
■メーター	
形式	4ピストン式アルミダイカスト製
計量精度	25/10000 (検定公差内)
最小測定量	5L
■モータ	
形式	AC220V 単相　60HZ/50HZ
出力	750W

■ポンプ	
形式	軽量式
リリーフバルブ	内蔵
最大流量(普通速)	50L/min
最大流量(中速)	70L/min
最大流量(高速)	90L/min
最大吸入揚程	ガソリン液柱　3.5m
■給油量発信器	0.5L/100パルス
■安全継手	脱離荷重800N～1800N以下
■ベーパーバリア	ソリッドベーパーバリア方式
■使用環境温度	-20℃～+40℃

■表示部	
表示方式	LCD表示方式
バックライト	白/オレンジ/青/黄LED
給油量表示	6桁　最小0.01L
金額・単価表示	金額6桁　単価:5桁(最小1円)
油種表示	使用ノズルの油種を表示
停電対応	電源OFFから15分間以上表示
消費税対応	給油中税込表示
電子式積算計	給油量8桁　最小0.01L
電源	AC 100V/220V/380V
■設定部	
キー	0～9、クリアキー、プリセットキー等
表示器	LCD7桁　1行
プリセット	キー操作により定量・定額プリセット
クリーンストップ	キー操作によりクリーンストップ受付

■ SETA1111

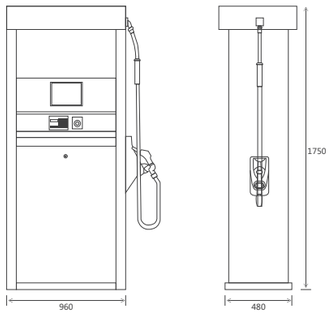

■ SETA2121A / SETA2221A

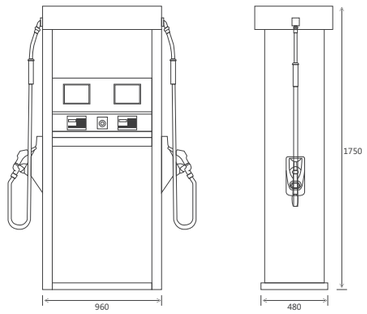

■ SETA2121B / SETA2221B

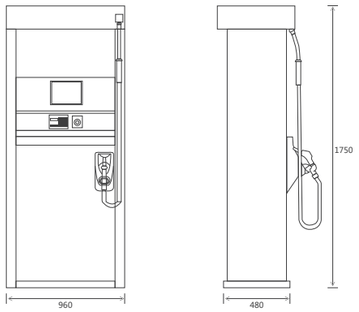

この製品の取り扱いについては、製品に添付されている取扱説明書等に従ってください。
法規改正及び製品の改良のため、このカタログに掲載されている仕様・デザインなどは予告なしに変更する場合があります。写真などは印刷のため商品の色と多少異なる場合があります。

日本エナジャンプ株式会社
〒103-0014 東京都中央区日本橋蛎殻町2-4-12 KWビル4F
TEL:03-6661-1807　FAX:03-5651-3213
http :// www.enerjump.co.jp/　E-mail：info@enerjump.co.jp

JAPAN ENERJUMP

MODEL S
• SEA SERIES

特　長 Features

SSオーナーから自家用給油設備まで、お客様のニーズに応える。

■ 角度をつけ、キーパッドを見やすく操作をしやすくしました

人間工学を考慮しパネルを設計しました。
角度をつけたことで、給油者がキーパッドの操作をしやすく、見やすいように考慮されています。

■ 給油時の操作はボタン操作でわかりやすい

給油量の設定はキーパッドのボタン操作で簡単に行えます。あらかじめ給油したい量を入力することにより、指定した数量で給油を自動停止します。また、給油途中でもジャストボタンを押せば一番近いジャスト数量/金額で自動停止します。

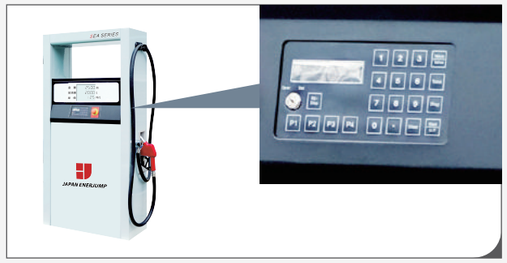

■ 様々な用途に応える多様な機種をラインアップ

ノズル位置の選択、機械幅の選択（ワイド/ナロー）、バックライト色の選択、など様々なSSレイアウトや自家用給油設備に合わせ、多様な機種を用意しました。

■ ノズル一本で、便利になります

ノズル一本で、LCDディスプレイの両面にある画面上でガソリンの金額と給油量が表示することができます。お客様はどこにいてもすぐに料金と給油量を確認ができるのでとても便利です。

■ 表示はLCDディスプレイで、金額、給油量を見やすく表示します

高輝度LEDバックライトにより、安心、安全に給油可能です。
文字：30MM*15MM、液晶白黒カウンター表示

■ 固定式給油機基本仕様

外 観 図					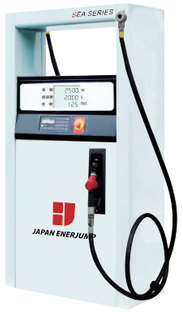	
「凡例」 給油システム図 C:カウンター　M:メーー P:ポンプ　　N:ノズル		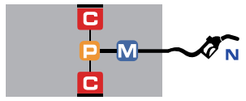	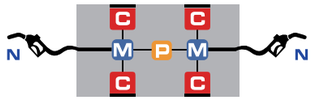	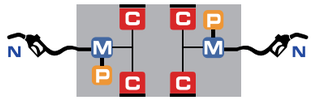	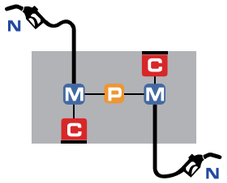	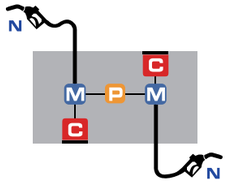
機　種		1111/シングル	2121/ダブル	2221/ダブル	2121/ダブル	2221/ダブル
型　式		SETA1111	SETA2121A	SETA2221A	SETA2121B	SETA2221B
寸　法		960W*1750H*480D	960W*1750H*480D	960W*1750H*480D	960W*1750H*480D	960W*1750H*480D
重　量		150kg	180kg	210kg	180kg	210kg
カウンター　給油量･金額･単価表示		◎	◎	◎	◎	◎
POSプリセット対応		△	△	△	△	△
電子式積算機		◎	◎	◎	◎	◎
機械積算機		△	△	△	△	△
ノズル	標準速	◎	◎	◎	◎	◎
	中高速	◎ 仕様により選択可	◎ 仕様により選択可	◎ 仕様により選択可	◎ 仕様により選択可	◎ 仕様により選択可
	高　速	◎ 仕様により選択可	◎ 仕様により選択可	◎ 仕様により選択可	◎ 仕様により選択可	◎ 仕様により選択可
スイベルジョイント		△	△	△	△	△
スプラッシュガード		◎	◎	◎	◎	◎
ホース	樹脂ホース（黒色･4ｍ）	◎	◎	◎	◎	◎
	樹脂ホース（黒色･3ｍ）	△	△	△	△	△
	耐寒ゴムホース（黒色･4ｍ）	△	△	△	△	△
	耐寒ゴムホース（黒色･3ｍ）	△	△	△	△	△
	カラーホース	△	△	△	△	△
静電気除去シート		△	△	△	△	△
キーパッド（ジャストストップ機能付き）		△ フルサービス仕様のみ	△ フルサービス仕様のみ	△ フルサービス仕様のみ	△ フルサービス仕様のみ	△ フルサービス仕様のみ
定量･定時間制御機能		△ セルフサービス仕様のみ	△ セルフサービス仕様のみ	△ セルフサービス仕様のみ	△ セルフサービス仕様のみ	△ セルフサービス仕様のみ
キャップ置き		◎	◎	◎	◎	◎
インターフォン		△	△	△	△	△
緊急停止ボタン		◎	◎	◎	◎	◎
ノズル用防雪カバー		△	△	△	△	△
LEDメッセージボード		△	△	△	△	△
ベーパーカバリー機能		△	△	△	△	△

◎:標準装備　　△:オプション