■ 性能諸元

■オートノズル	
20A(普通速)	
25A(中速・高速)	
■ホース	
耐摩耗・耐油ゴム製・アース線入	
■給油長さ	
3m・4m・5m	
■メーター	
形式	4ピストン式アルミダイカスト製
計量精度	25/10000 (検定公差内)
最小測定量	5L
■モータ	
形式	AC220V 単相　60HZ/50HZ
出力	750W

■ポンプ	
形式	軽量式
リリーフバルブ	内蔵
最大流量(普通速)	50L/min
最大流量(中速)	70L/min
最大流量(高速)	90L/min
最大吸入揚程	ガソリン液柱　3.5m
■給油量発信器	0.5L/100パルス
■安全継手	脱離荷重800N～1800N以下
■ベーパーバリア	ソリッドベーパーバリア方式
■使用環境温度	-20℃～+40℃

■表示部	
表示方式	LCD表示方式
バックライト	白/オレンジ/青/黄LED
給油量表示	6桁　最小0.01L
金額・単価表示	金額6桁　単価:5桁(最小1円)
油種表示	使用ノズルの油種を表示
停電対応	電源OFFから15分間以上表示
消費税対応	給油中税込表示
電子式積算計	給油量8桁　最小0.01L
電源	AC100V/220V/380V
■設定部	
キー	0～9、クリアキー、プリセットキー等
表示器	LCD7桁　1行
プリセット	キー操作により定量・定額プリセット
クリーンストップ	キー操作によりクリーンストップ受付

■ BTTA1111

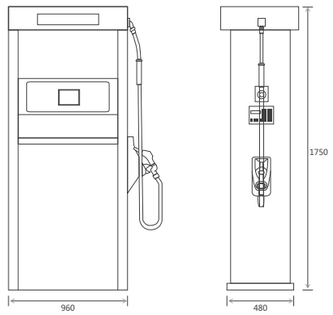

■ BTTA2121A/BTTA2221A

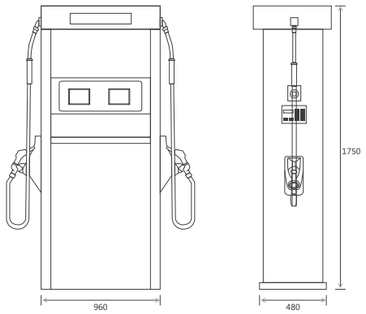

■ BTTA2121B/BTTA2221B

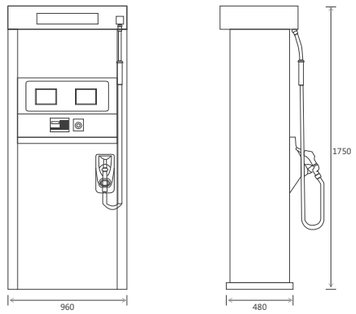

この製品の取り扱いについては、製品に添付されている取扱説明書等に従ってください。
法規改正及び製品の改良のため、このカタログに掲載されている仕様・デザインなどは予告なしに変更する場合があります。写真などは印刷のため商品の色と多少異なる場合があります。

日本エナジャンプ株式会社
〒103-0014 東京都中央区日本橋蛎殻町2-4-12 KWビル4F
TEL:03-6661-1807　FAX:03-5651-3213
http :// www.enerjump.co.jp/　E-mail：info@enerjump.co.jp

JAPAN ENERJUMP

MODEL *B*
• BRIGHT SERIES

特 長 Features

BRIGHT SERIES は SEA SERIES から、新たなデザインと機能を付いて進化します。

■ 見やすいLCDディスプレイ

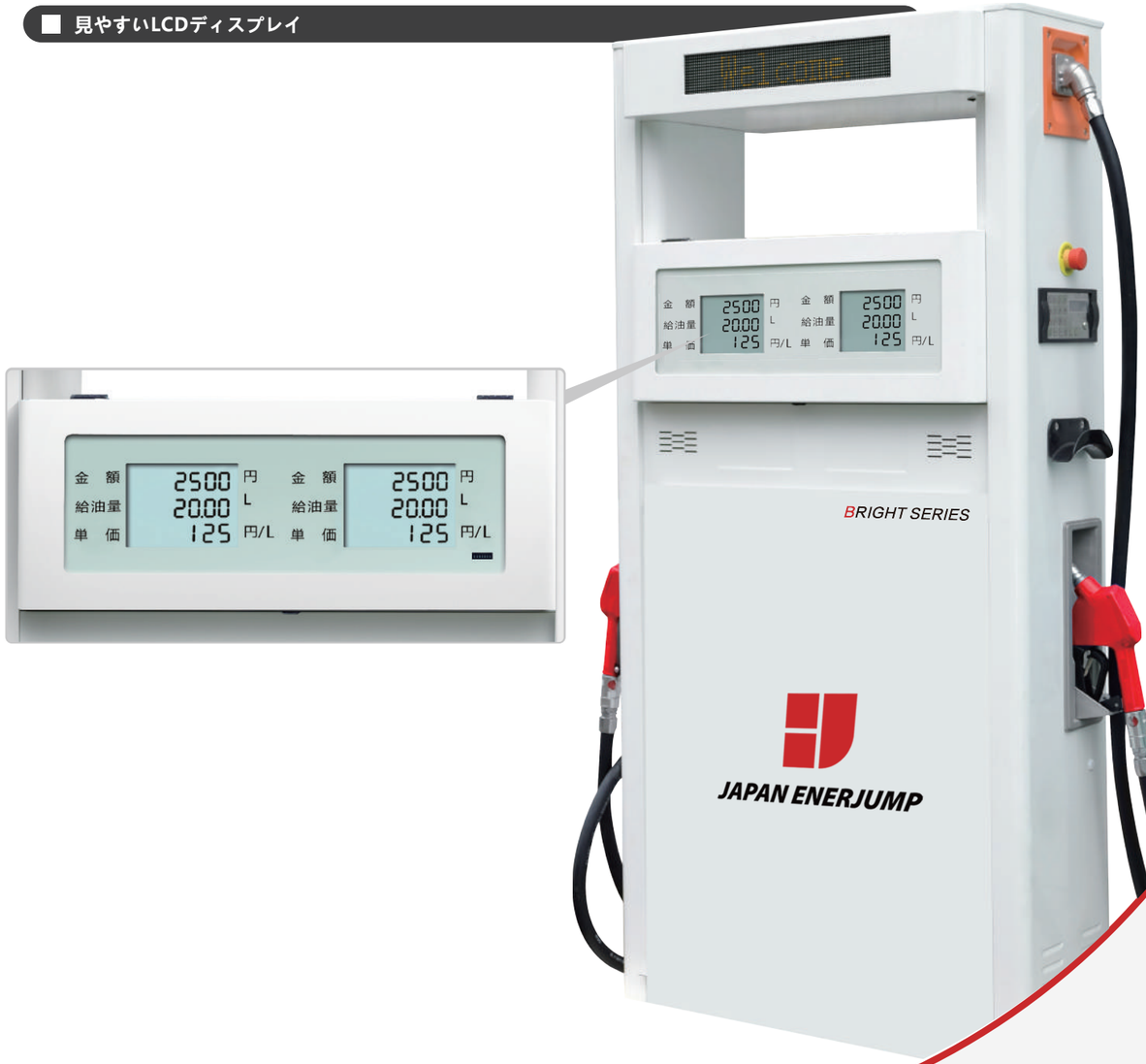

■ LEDメッセージボード

■ インターフォン「音声案内ガイダンス機能」

■ コンパクトなデザイン

■ 固定式給油機基本仕様

外 観 図						
「凡例」 給油システム図 C:カウンター　M:メーター P:ポンプ　　N:ノズル		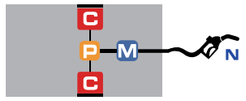	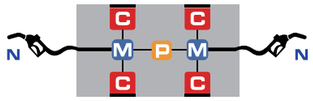	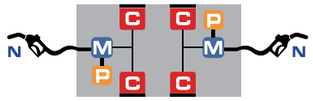	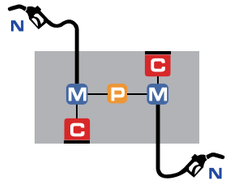	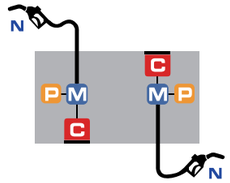
機　種		1111/シングル	2121/ダブル	2221/ダブル	2121/ダブル	2221/ダブル
型　式		BTTA1111	BTTA2121A	BTTA2221A	BTTA2121B	BTTA2221B
寸　法		960W*1750H*480D	960W*1750H*480D	960W*1750H*480D	960W*1750H*480D	960W*1750H*480D
重　量		150kg	180kg	210kg	180kg	210kg
カウンター　給油量･金額･単価表示		◎	◎	◎	◎	◎
POSプリセット対応		△	△	△	△	△
電子式積算機		◎	◎	◎	◎	◎
機械積算機		△	△	△	△	△
ノズル	標準速	◎	◎	◎	◎	◎
	中高速	◎ 仕様により選択可	◎ 仕様により選択可	◎ 仕様により選択可	◎ 仕様により選択可	◎ 仕様により選択可
	高　速	◎ 仕様により選択可	◎ 仕様により選択可	◎ 仕様により選択可	◎ 仕様により選択可	◎ 仕様により選択可
スイベルジョイント		△	△	△	△	△
スプラッシュガード		◎	◎	◎	◎	◎
ホース	樹脂ホース（黒色･4ｍ）	◎	◎	◎	◎	◎
	樹脂ホース（黒色･3ｍ）	△	△	△	△	△
	耐寒ゴムホース（黒色･4ｍ）	△	△	△	△	△
	耐寒ゴムホース（黒色･3ｍ）	△	△	△	△	△
	カラーホース	△	△	△	△	△
静電気除去シート		△	△	△	△	△
キーパッド（ジャストストップ機能付き）		△ フルサービス仕様のみ	△ フルサービス仕様のみ	△ フルサービス仕様のみ	△ フルサービス仕様のみ	△ フルサービス仕様のみ
定量･定時間制御機能		△ セルフサービス仕様のみ	△ セルフサービス仕様のみ	△ セルフサービス仕様のみ	△ セルフサービス仕様のみ	△ セルフサービス仕様のみ
キャップ置き		◎	◎	◎	◎	◎
インターフォン		◎	◎	◎	◎	◎
緊急停止ボタン		◎	◎	◎	◎	◎
ノズル用防雪カバー		△	△	△	△	△
LEDメッセージボード		◎	◎	◎	◎	◎
ベーパーカバリー機能		△	△	△	△	△

◎:標準装備　　△:オプション